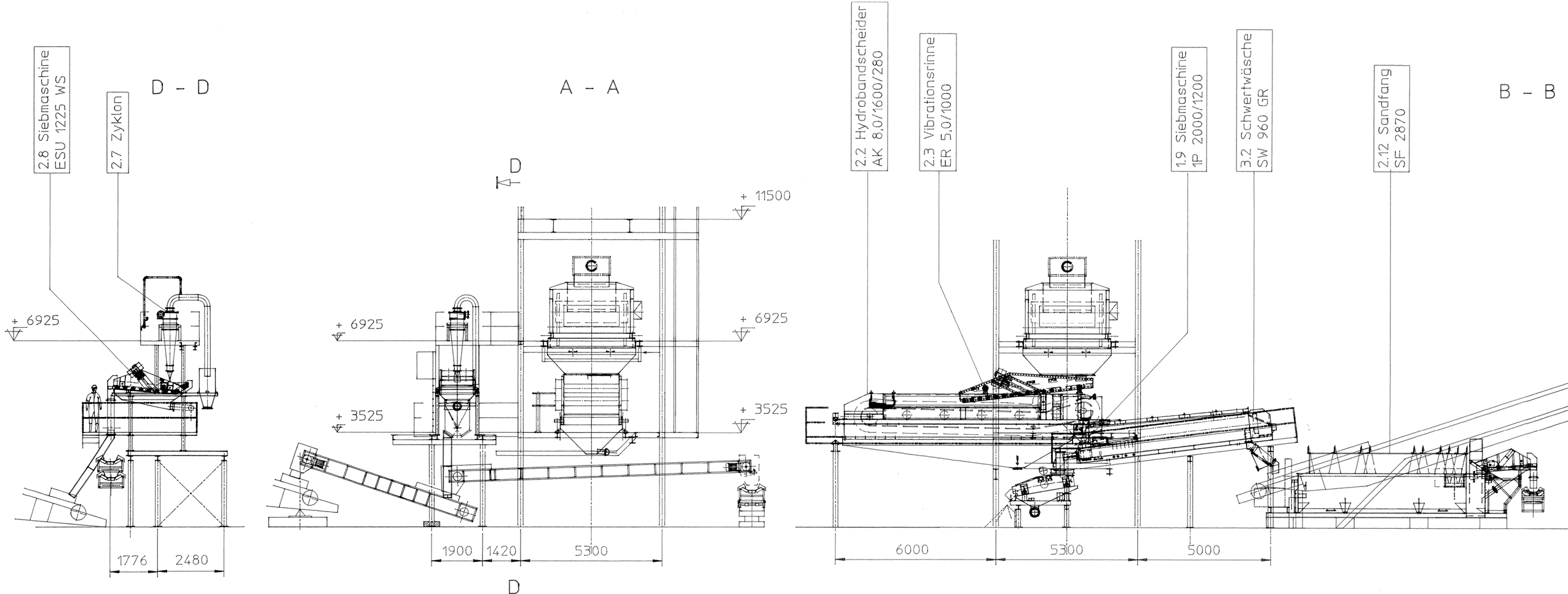
D - D
2.8 Siebmaschine
ESU 1225 WS
2.7 Zyklon
+ 6925
1776
2480
A - A
D
+ 11500
+ 6925
+ 6925
+ 3525
+ 3525
1900
1420
5300
D
B - B
2.2 Hydrobandscheider
AK 8,0/1600/280
2.3 Vibrationsrinne
ER 5,0/1000
1.9 Siebmaschine
1P 2000/1200
3.2 Schwertwäsche
SW 960 GR
2.12 Sandfang
SF 2870
6000
5300
5000