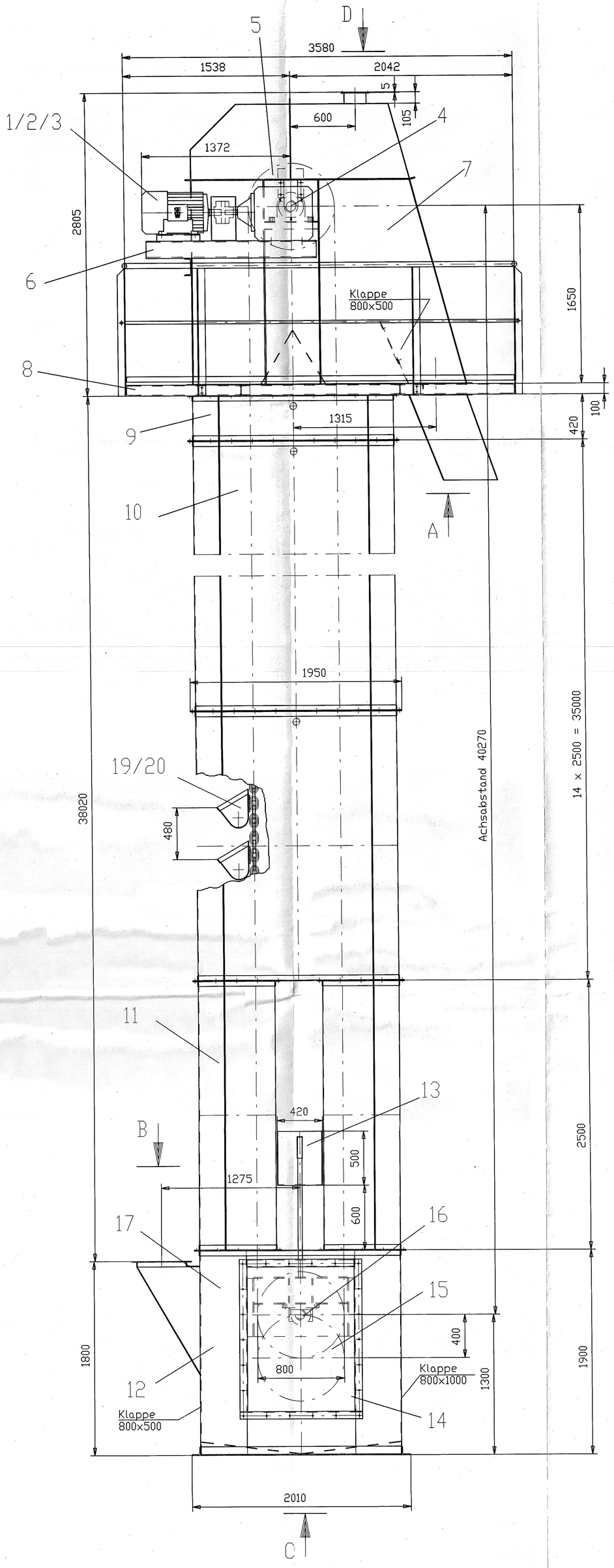

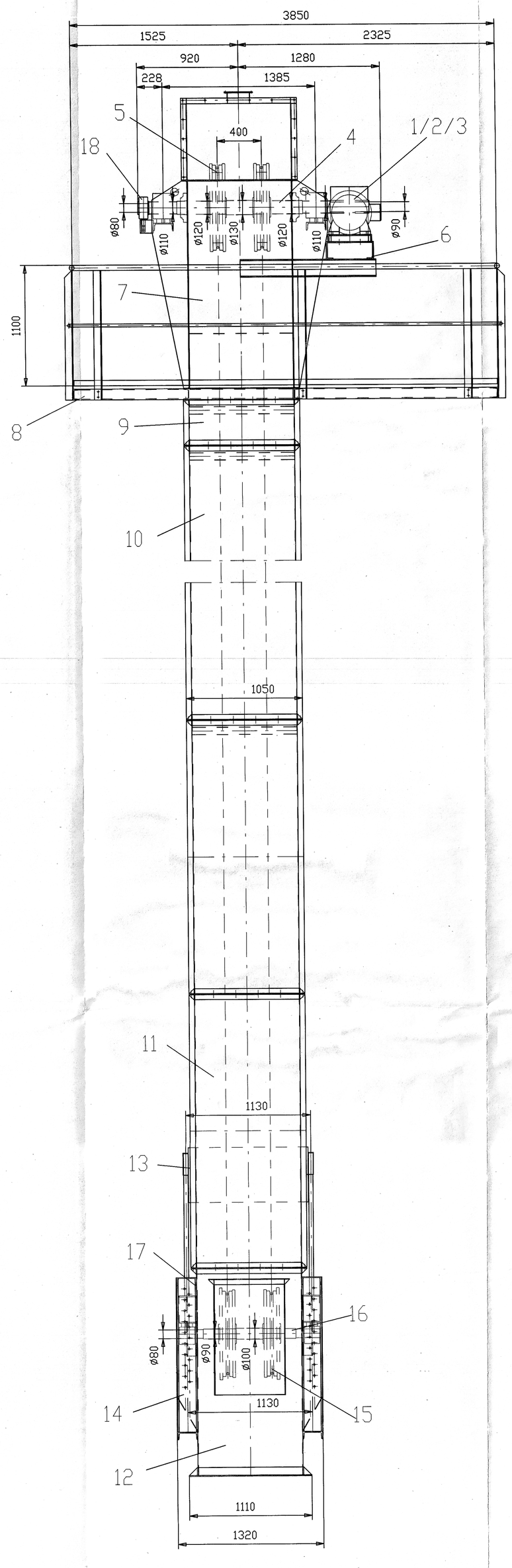

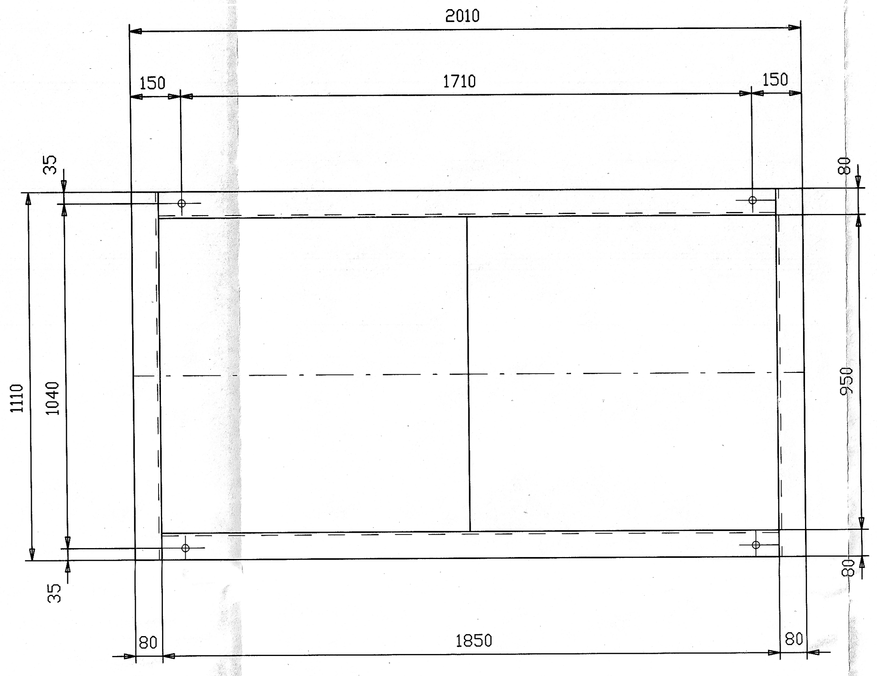

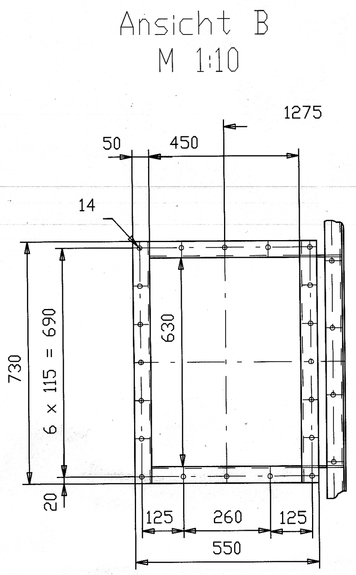

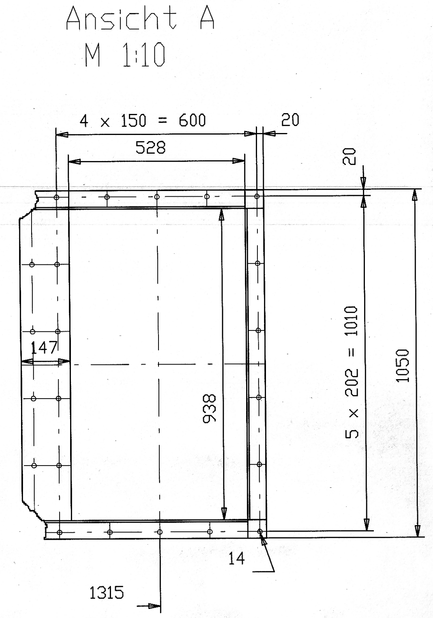

Pos	Benennung	Stk
1	Elektromotor Fab.:SEW; Typ.: DV200L4 1	
	P=30 kW, n=1470 Upm	
2	Überlastkupplung Fab.: Rexnord Typ.: 1	
	BSD 360	
3	Kegelradgetriebe Fab.:SEW; Typ KA107B. 1	
	I=42,33	
4	Antriebswelle	1
5	Antriebskettenrad ?800 mit Bohrung ? 2	
	120; Fab.: Tigges; Typ.: Tab.1	
6	Antriebskonsole	1
7	Becherwerkskopf 630	1
8	Becherwerksbühne mit Riffelblech 1	
9	Paßschlot	1
10	Normschlot	14
11	Doppelschlot	1
12	Becherwerksfuß 630	1
13	Gewichtskasten	1
14	Spannstation	1
15	Umlenkkettenrad ?800 mit Bohrung ?90 2	
	Fab.: Tigges; Typ.: Tab.5	
16	Umlenkwelle	1
17	Füllstandsüberwachung Typ FM	1
18	Rücklaufsperre Fab.: Baß-Freilauf;Typ 1	
	RSR 80	
19	Becher 630 DIN 15234 mit Rückwandbefe- 175	
	stigung	
20	Kettenenden DIN 764 23x80; Kettenbügel 346	
	DIN 5699 T=91	
21	Drehzahlüberwachung Fab.: IFM; Typ.: 1	
	DIA3010-ZPKG	

Zusätzlich 2 lose
Befestigungsbandagen

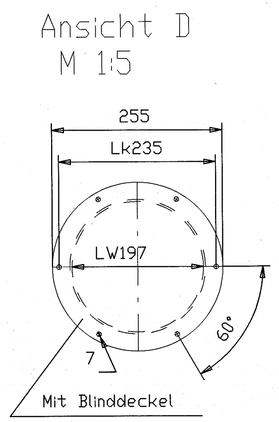

T5-HELLE (10x) H0205-720