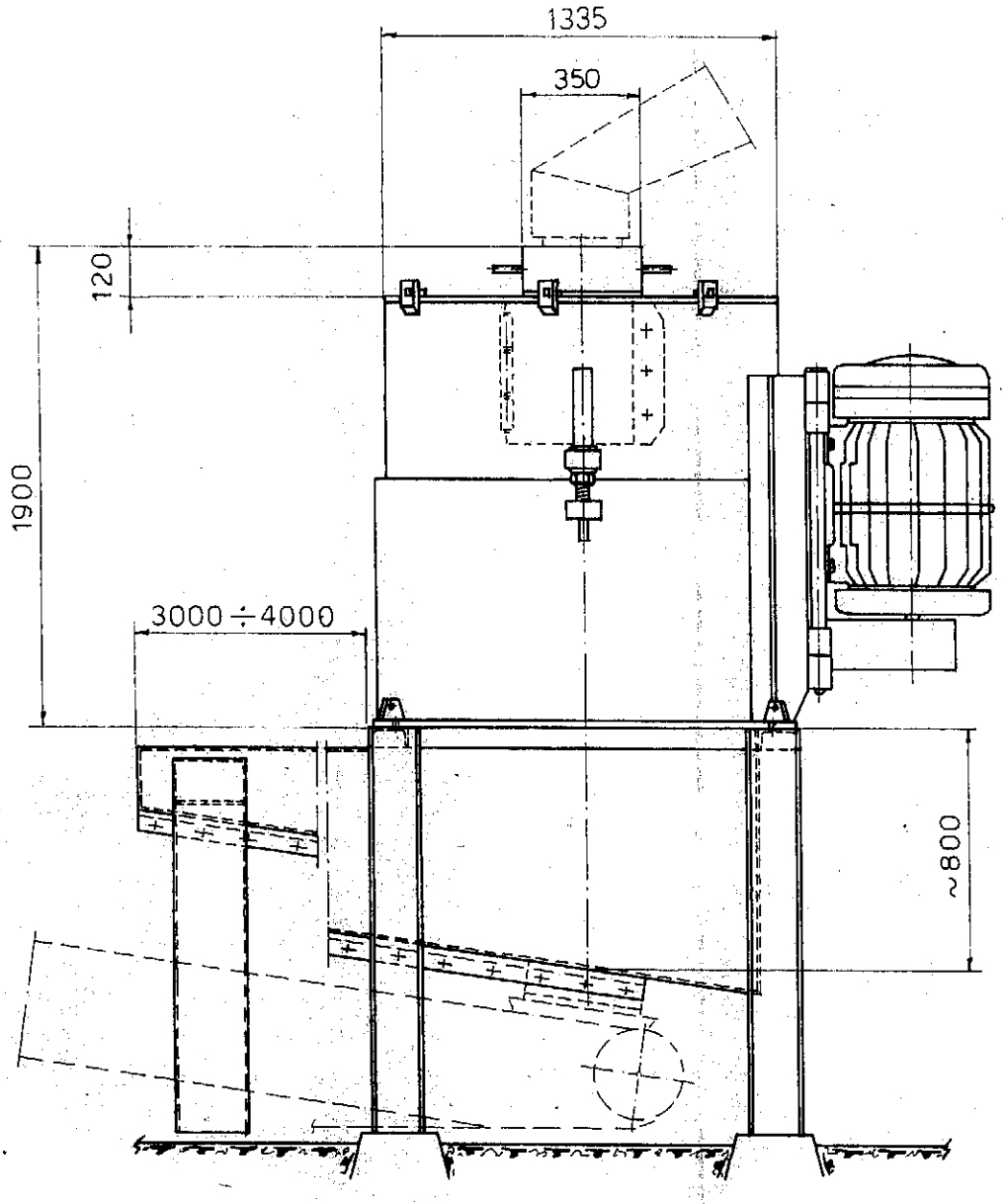
1335
350
120
1900
3000÷4000
~800

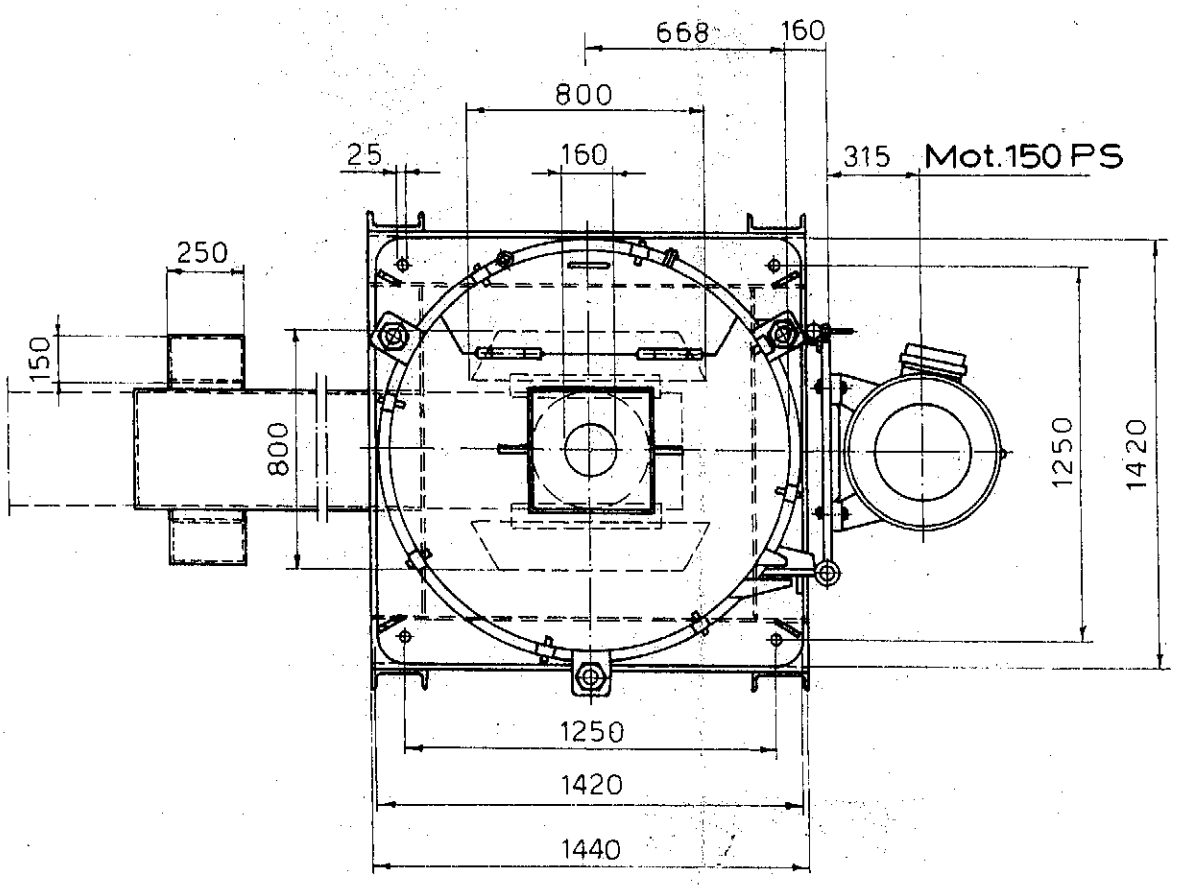
668
160
800
25
160
315
Mot.150 PS
250
150
800
1250
1420
1250
1420
1440