Wand Reihe H
row H

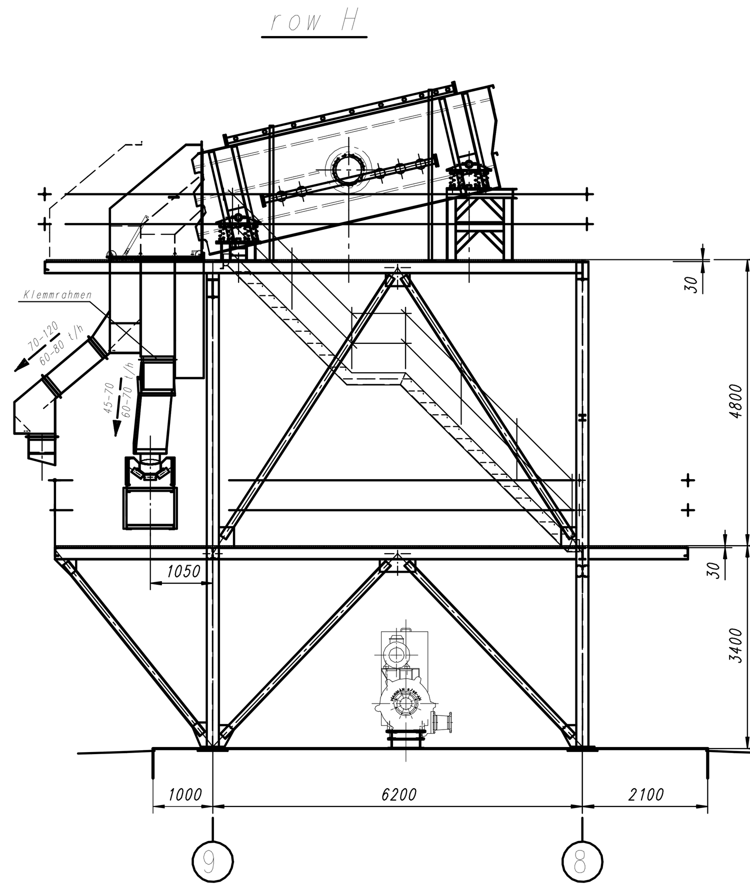

Wand Reihe G
row G

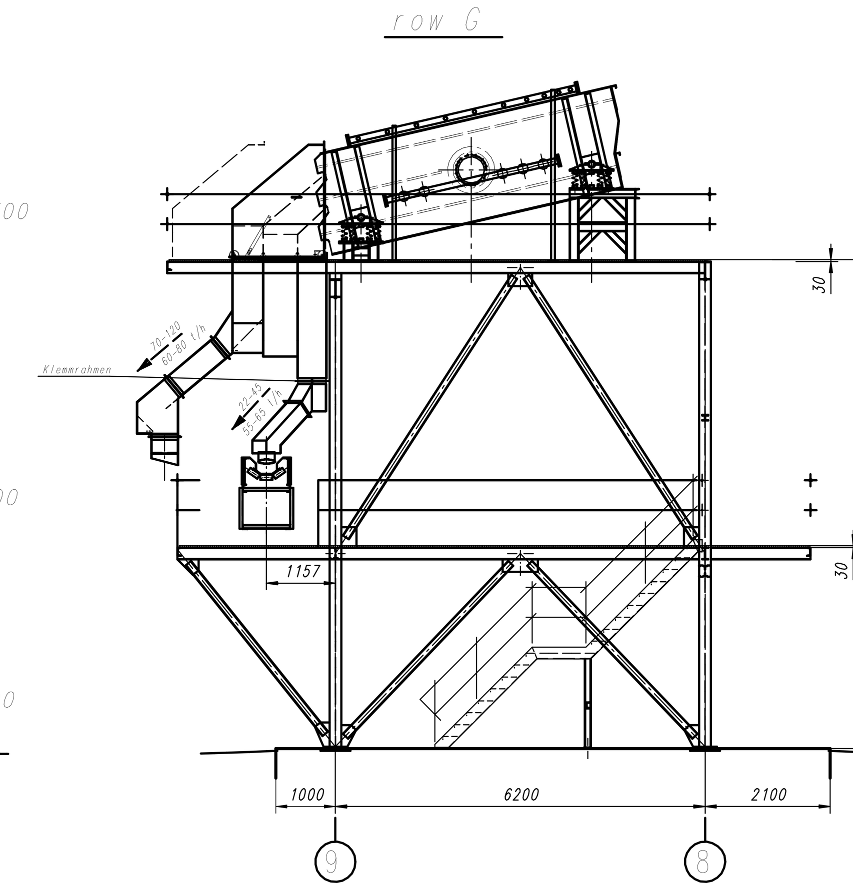

Längsschnitt
longitudinal section

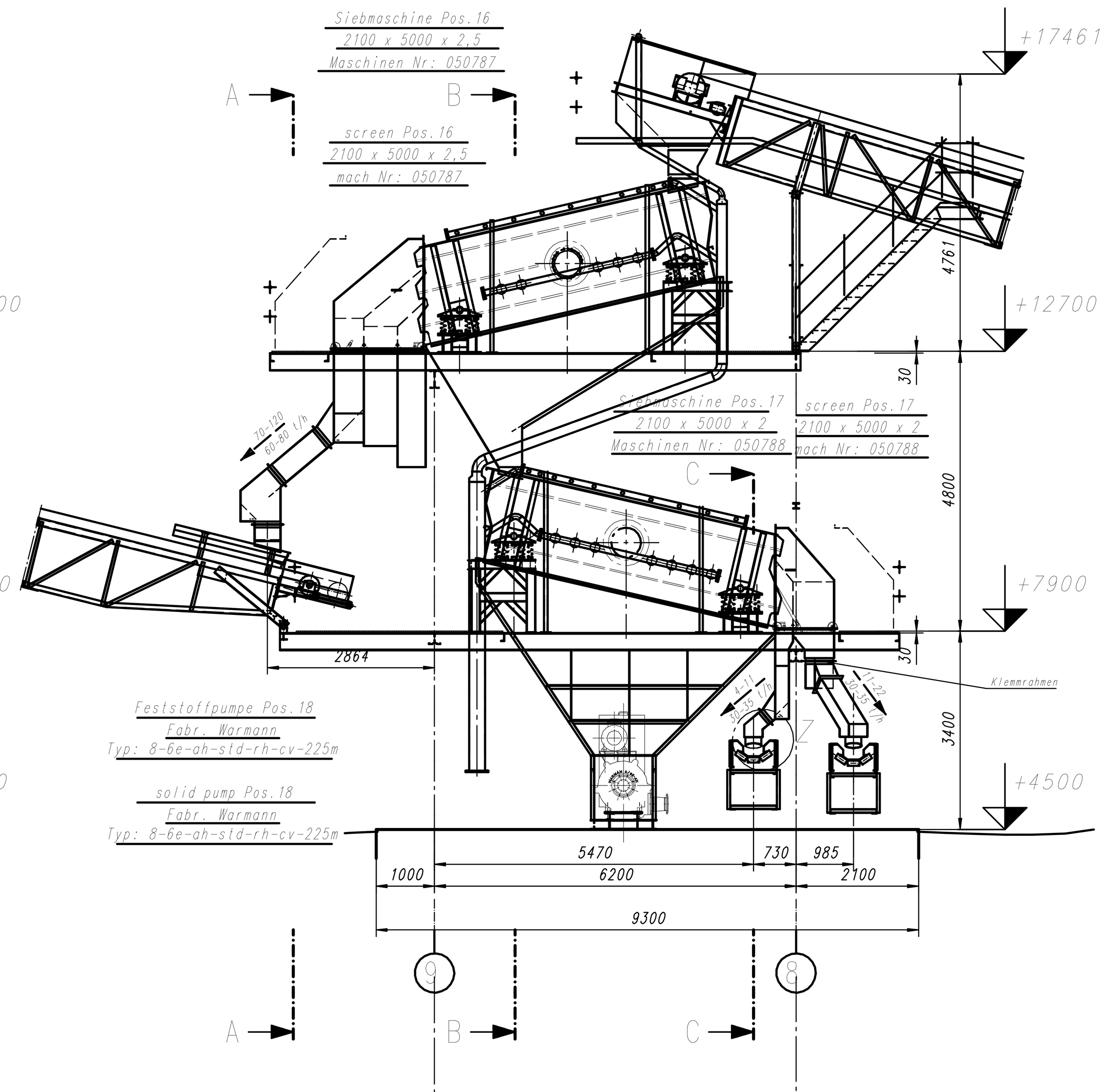

Schnitt A-A
section A-A

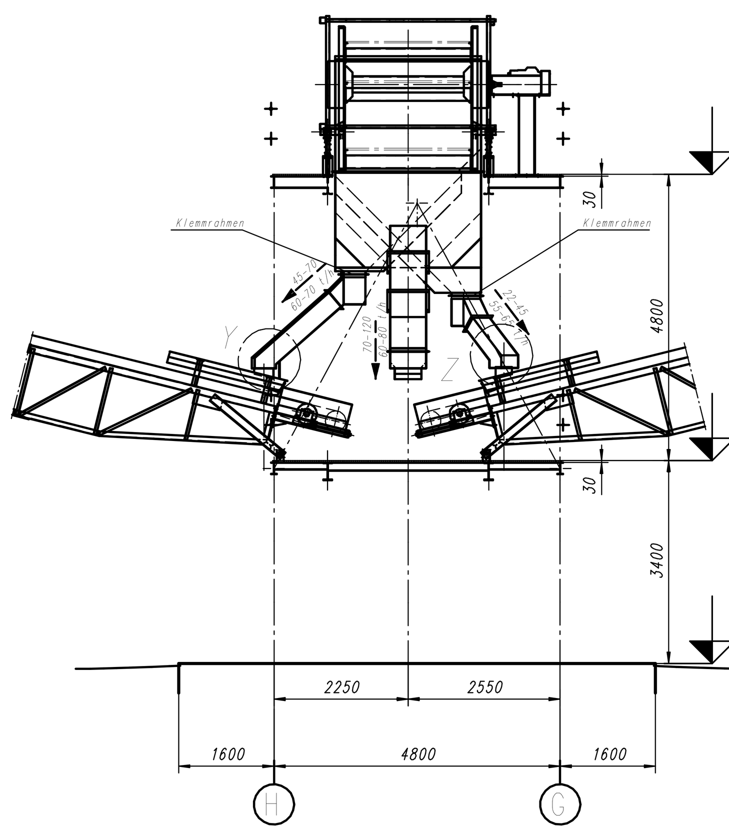

Wand Reihe 9
row 9

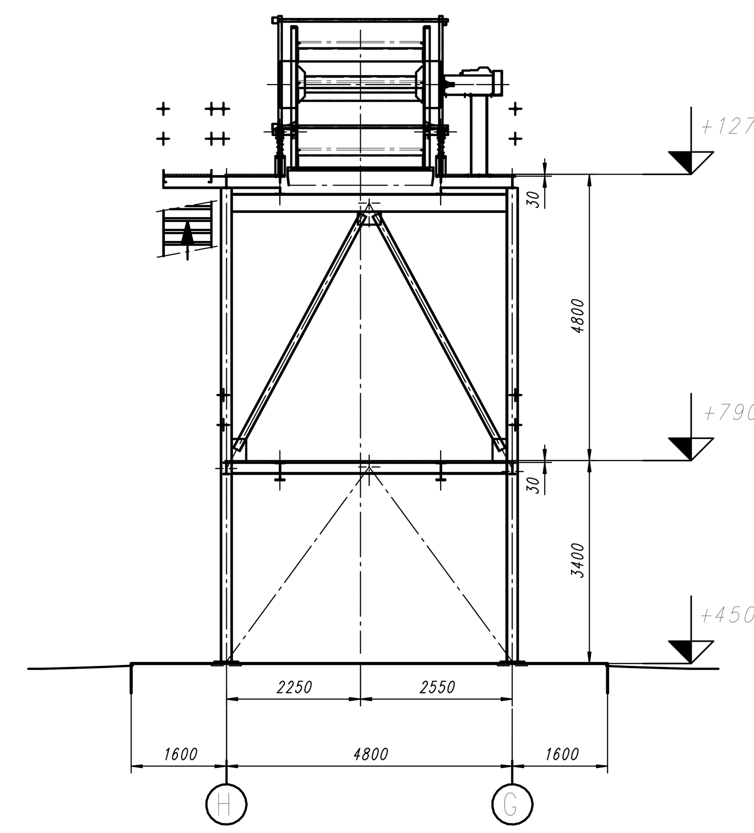

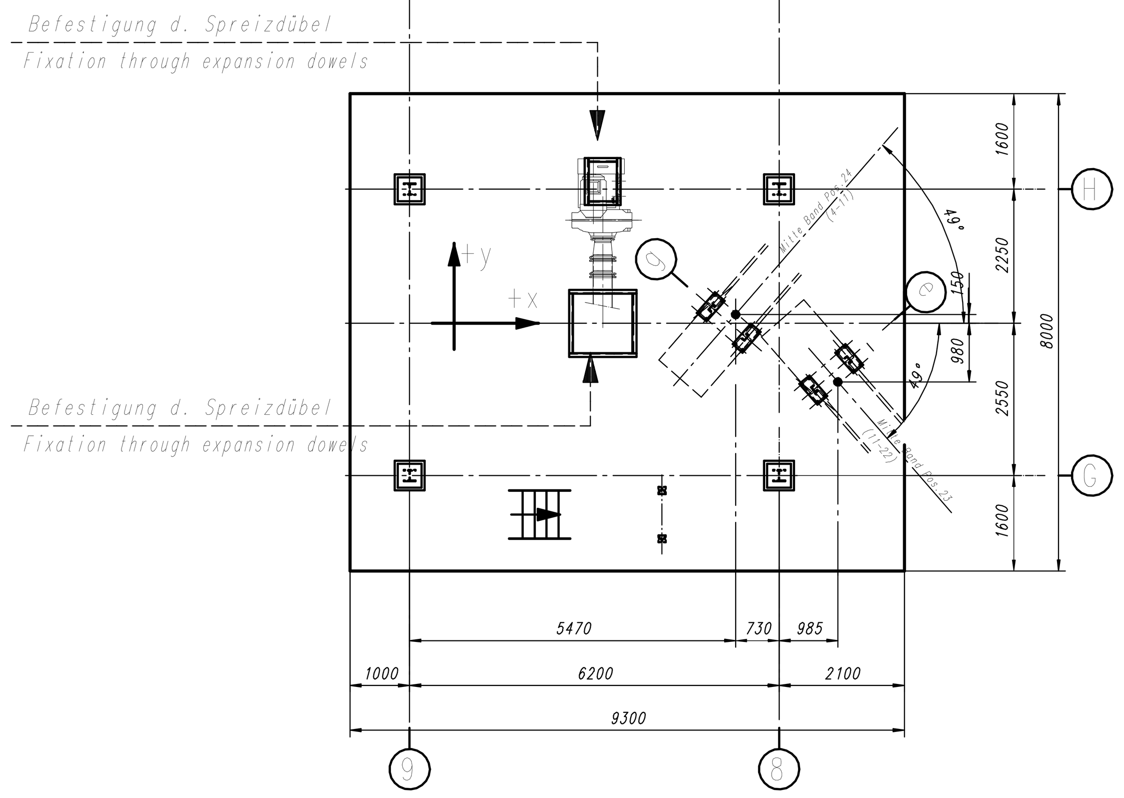

Schnitt C-C
section C-C

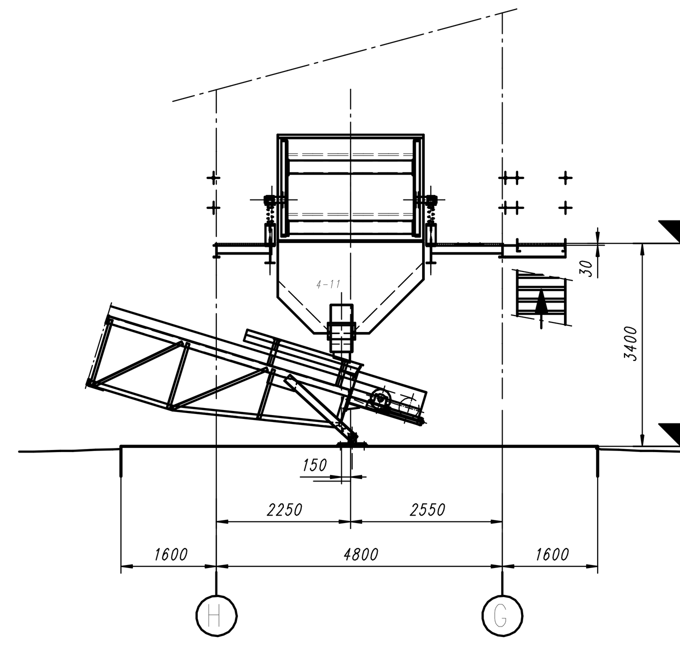

Wand Reihe 8
row 8

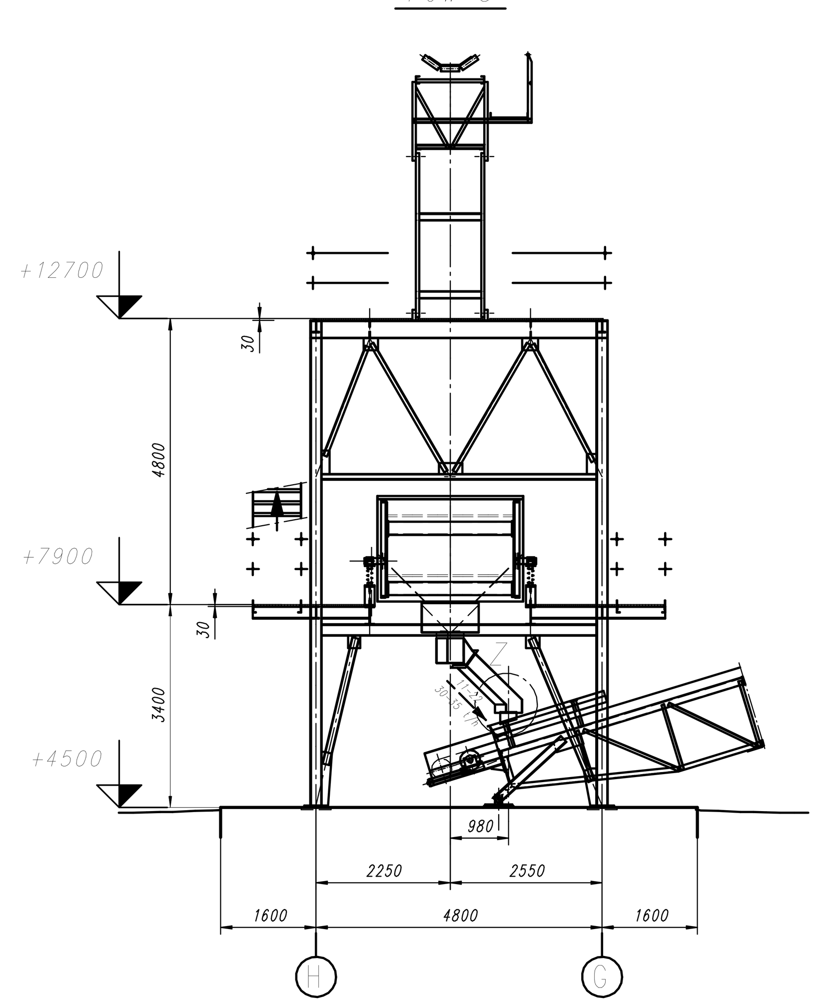

Schnitt B-B
section B-B

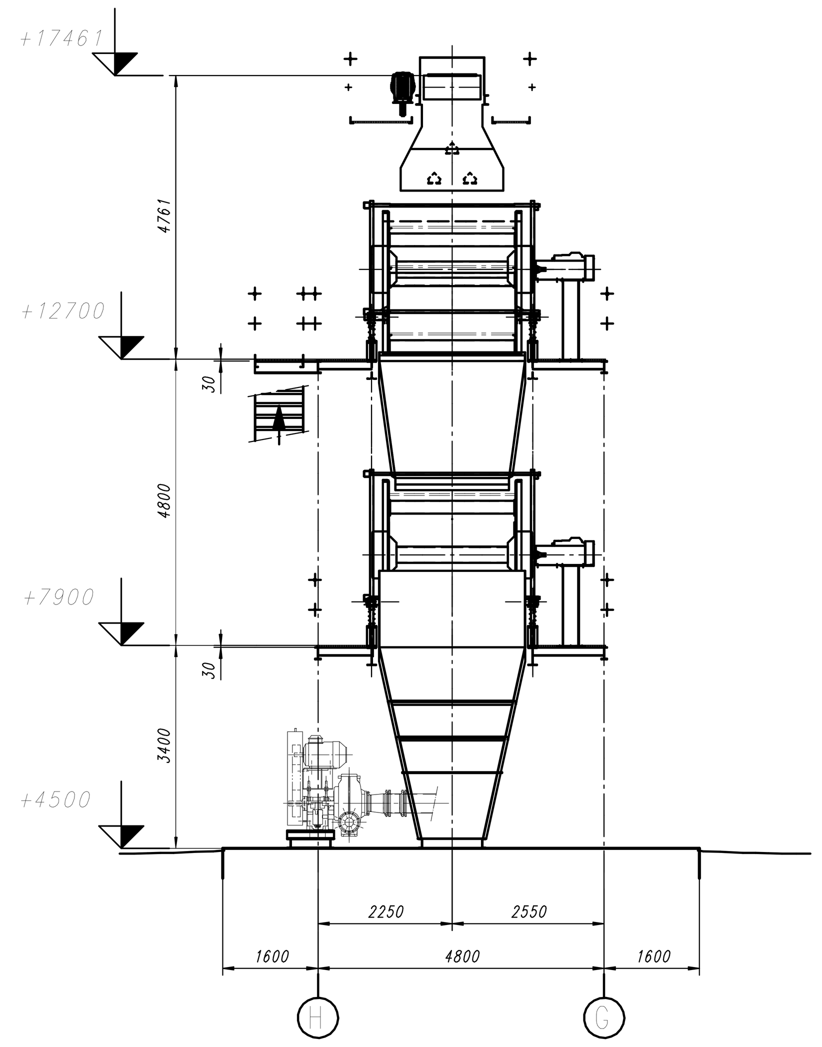

Einzelheit Y M 1:25
detail Y M 1:25

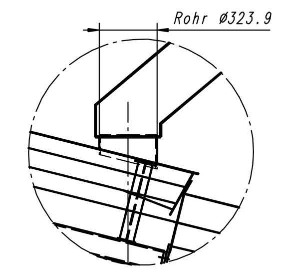

Einzelheit Z M 1:25
detail Z M 1:25

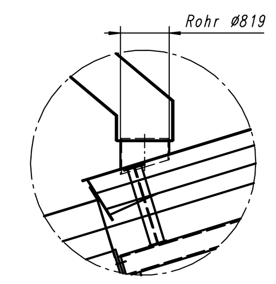

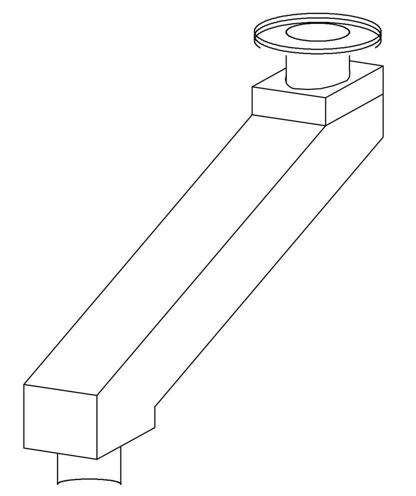

Bühne +12700 — platform +12700
Ok.GiRo — upper edge grating

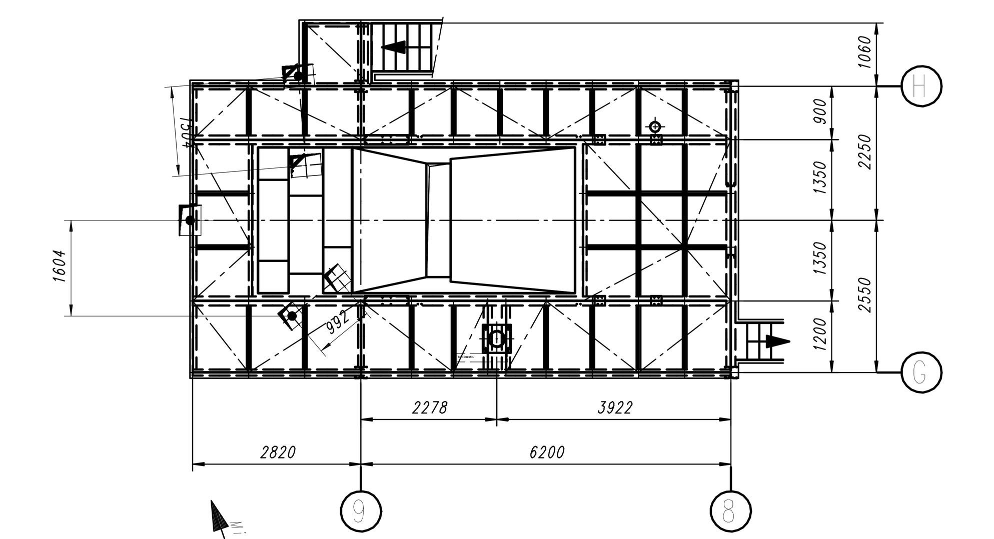

Bühne +7900 — platform +7900
Ok.GiRo — upper edge grating

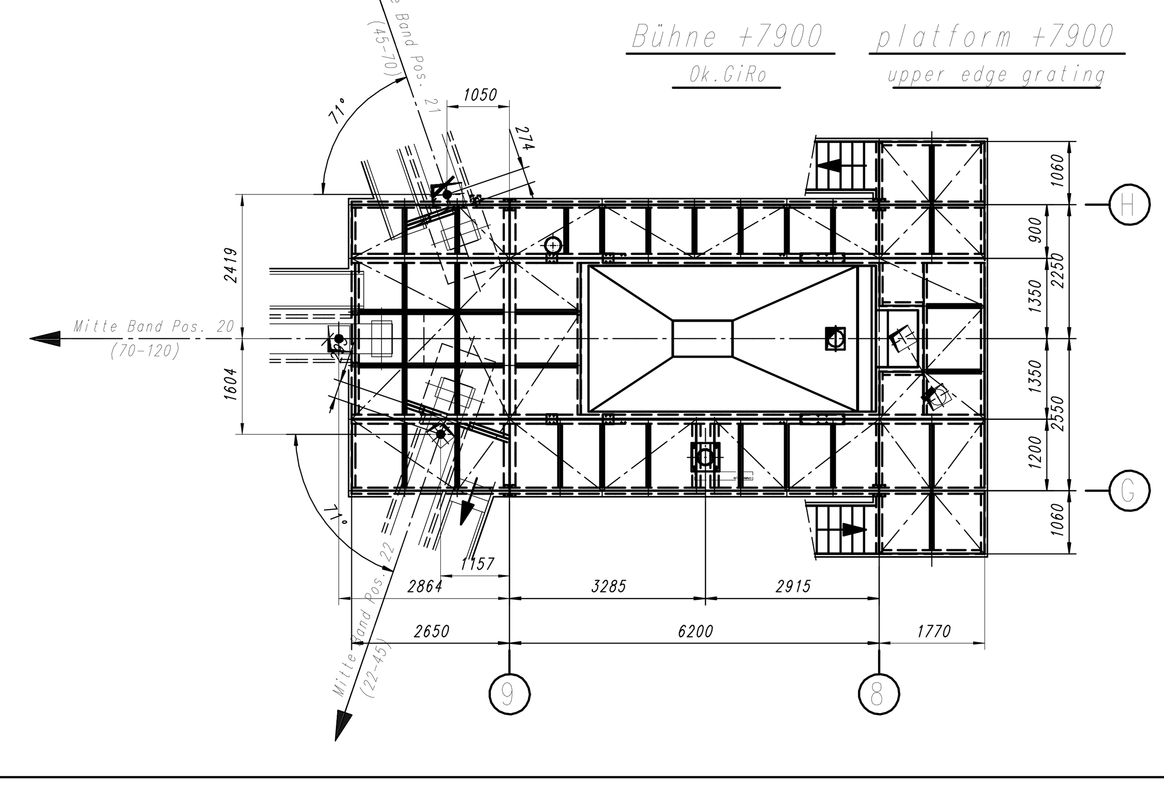

Belastung in kN an Ok. Fundament / Charges en kN en surface fondation

		G8			G9			H8			H9		
		V	Hx	Hy	V	Hx	Hy	V	Hx	Hy	V	Hx	Hy
net weight	ständige Last	90	10	-10	90	-10	-15	90	10	10	110	-10	15
working load	Nutzlast	100		-10	100		-20	100		10	130		20
snow	Schnee	20			20			20			20		
maschine load	Maschinen	150	±30	±20	150	±30	±30	150	±30	±20	150	±30	±30
wind direction +x	Wind Richtung +x	50	30		-50	30		50	30		-50	30	
wind direction -x	Wind Richtung -x	-50	-30		50	-30		-50	-30		50	-30	
wind direction +y	Wind Richtung +y	-120		50	-120		50	120		50	120		50
wind direction -y	Wind Richtung -y	120		-50	120		-50	-120		-50	-120		-50

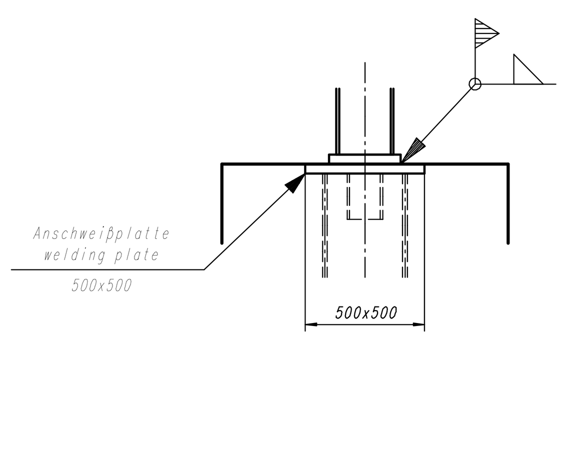

Caution!!!
While constructing the foundation an earthing arrangement must be provided in compliance with the regulations in force.
To avoid water accumulation ensure that open air concrete surfaces are constructed with a slope.

Achtung!!!
Bei der Ausführung der Fundamente ist bauseitig eine Erdung entsprechend den geltenden Vorschriften vorzusehen.
Um Wasseransammlungen zu vermeiden, sollten freie Betonflächen mit Gefälle ausgeführt werden.

(Field of application)

Indice	Modification	Date	Name
G			
F			
E			
D			
C			
B			
A			

TSANKOV KAMAK

	Date	Name
Edit.	15.09.05	Göschka
Chkd.		

BRÄUER

Scale: 1:75 — Weigt :
(Dosname) BRÄUER\Siebstat
(Identnumber) A 14623-3
(Description) screen station general drawing
(Drawing number) A 14623-3
(Graphic master:)

(Verwendungsbereich)

Index	Änderung	Datum	Name
G			
F			
E			
D			
C			
B			
A			

TSANKOV KAMAK

	Datum	Name
Bearb.	14.09.05	Göschka
Gepr.		

BRÄUER

Maßstab: 1:75 — Gewicht :
(Dosname) BRÄUER\Siebstat
(Identnummer) A 14623-3
(Benennung) Siebstation Übersicht
(Zeichnungsnummer) A 14623-3
(Vorlage:)