mannesmann Dematic

TRANSMANN TM-V2
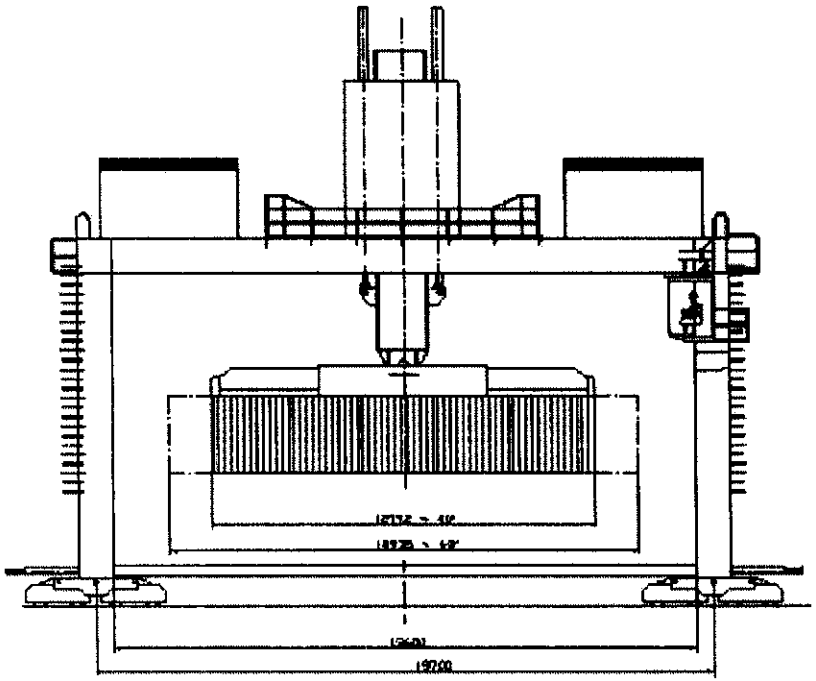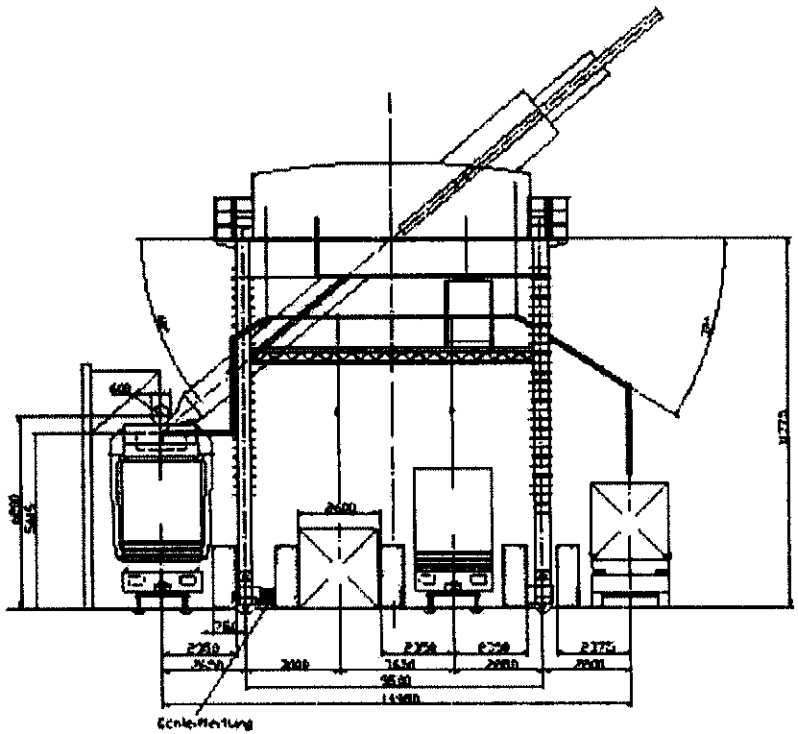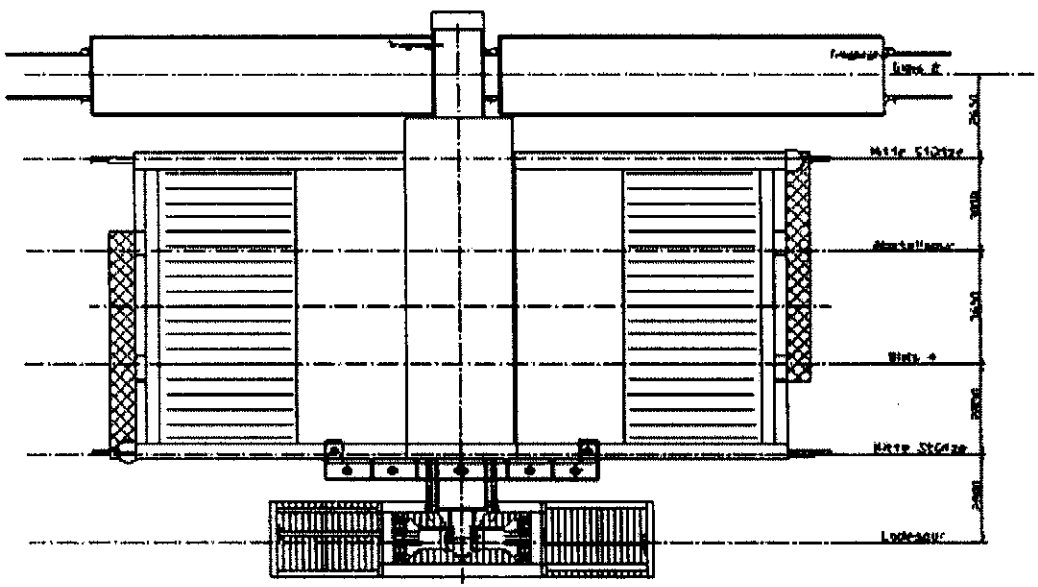
Produktbereich Krantechnik