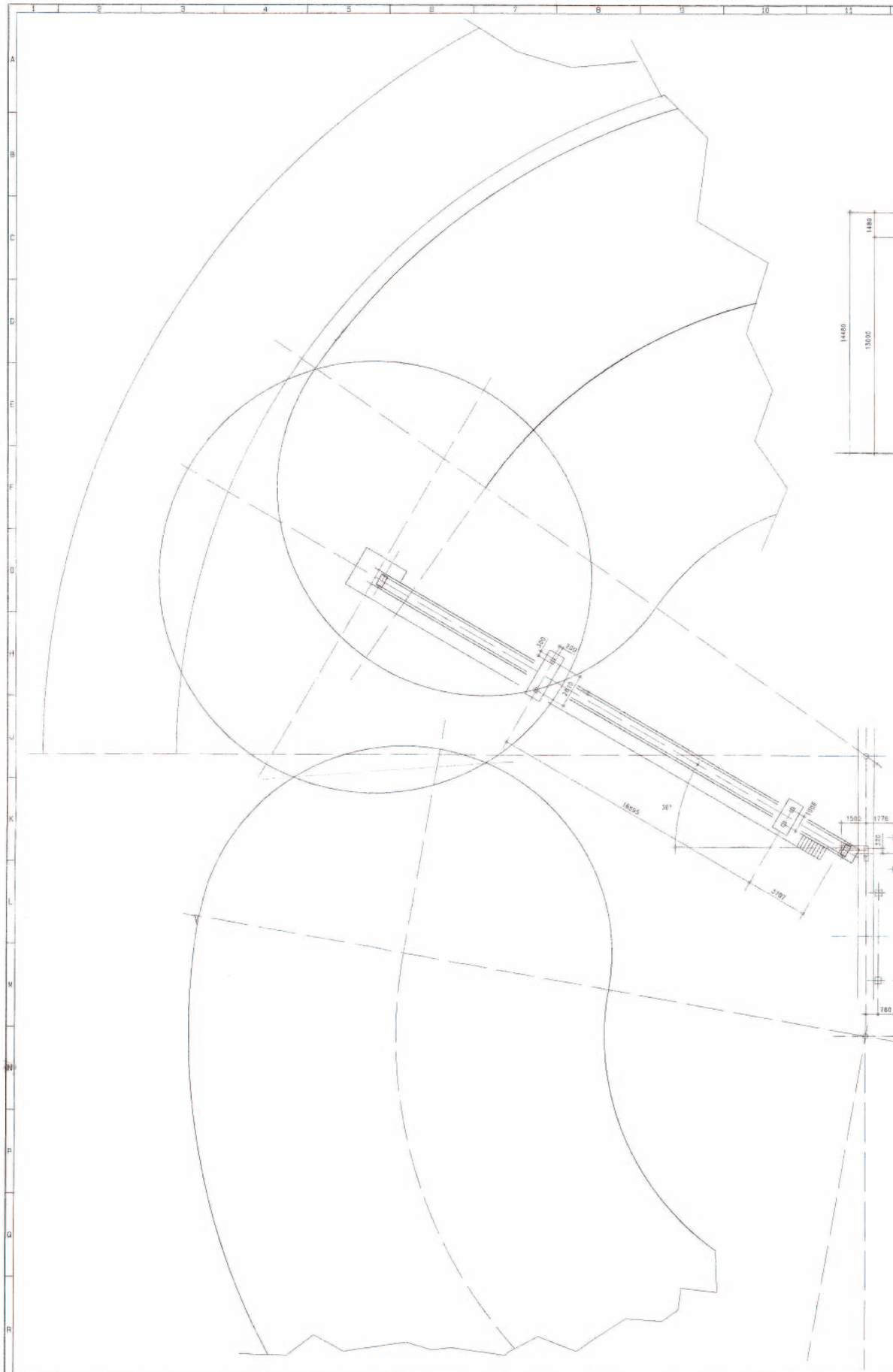

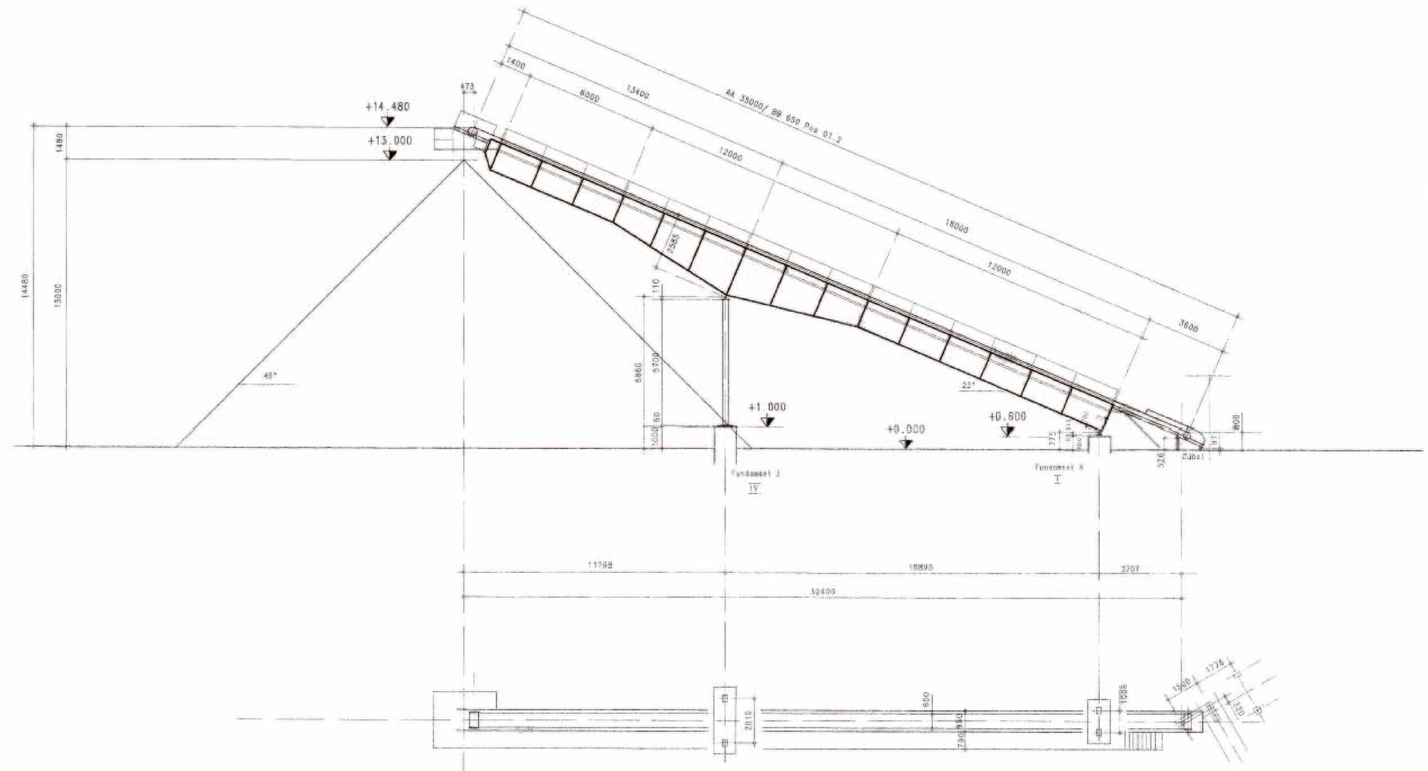
+14.480
+13.000
+1.000
+0.600
+0.000
48°
23°
Fundament 2
IV
Fundament 4
I
Dübel

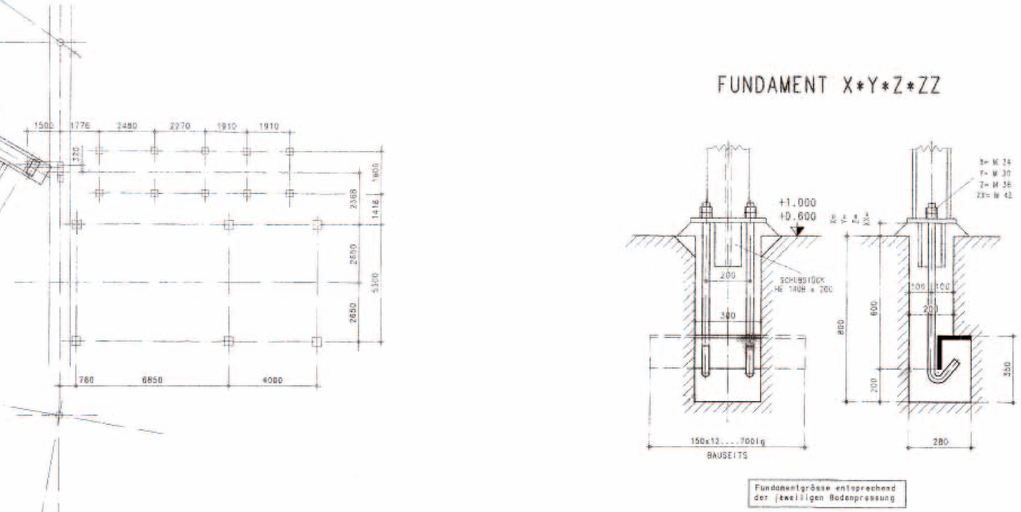
FUNDAMENT X*Y*Z*ZZ
+1.000
+0.600
SCHUBSTÜCK
150x12....700lg
BAUSEITS
280
Fundamentgrösse entsprechend
der jeweiligen Bodenpressung